Pompa Tipo
Pump Type
Pompe Type

RC 6200-4T
RC AD 6200-4T

ATEX

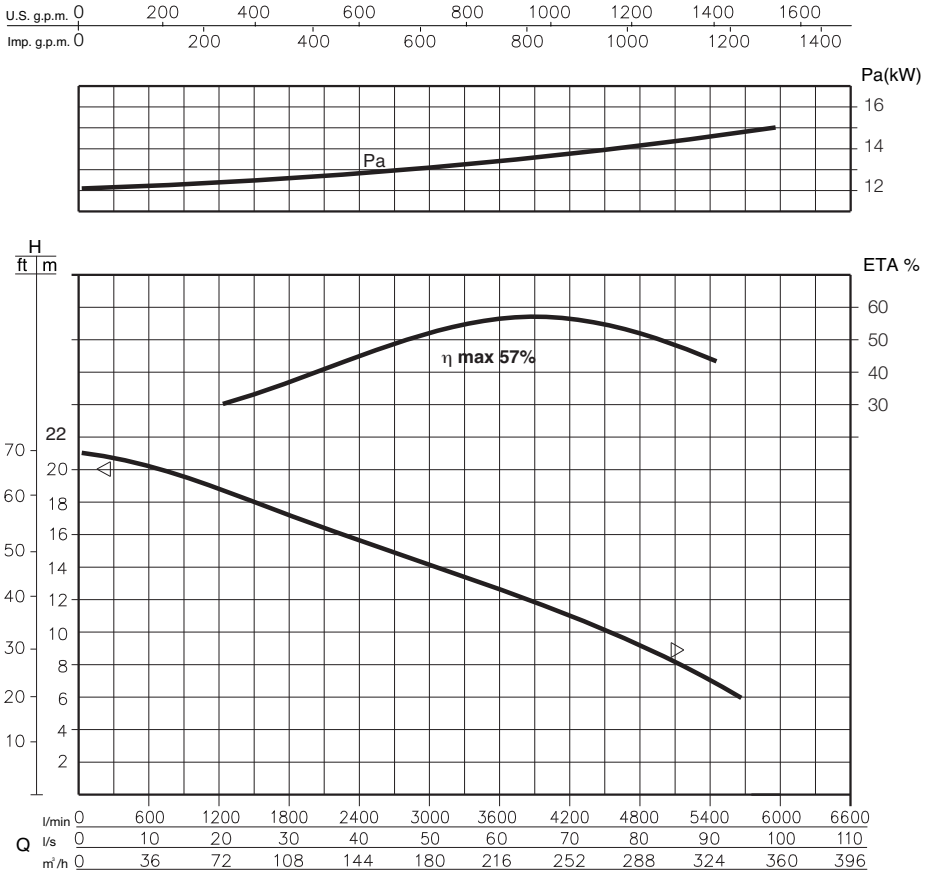

DATI POMPA - PUMP DATA - DONNEES DE LA POMPE

		50 Hz	60 Hz
Ø Girante Ø Impeller Ø Roue	[mm] [mm] [mm]	320	320
Altezza pala girante Impeller blade height Hauteur palette de roue	[mm] [mm] [mm]	-	-
Ø Passaggio libero Ø Free passage Ø Passage intégral	[mm] [mm] [mm]	95	95
Peso Weight Poids	[kg] [kg] [kg]	226	226

DATI MOTORE - MOTOR DATA - DONNEES DU MOTEUR

			50 Hz	60 Hz
PN	Potenza nominale Rated power Puissance nominale	[kW] [kW] [kW]	15	15
P_1	Potenza assorbita in rete Netwotk absorbed power Puissance absorbée	[kW] [kW] [kW]	18,3	18,3
P_2	Potenza all'asse Power at the motor shaft Puissance utile	[kW] [kW] [kW]	14,9	14,9
η	Rendimento idraulico Hydraulic efficiency Rendiment hidraulique	[%] [%] [%]	57	57
Alimentazione Phases Alimentation			3	3
Tensione Voltage Voltage		[V] [V] [V]	400±10%	400±10%
Frequenza Frequency Fréquence		[Hz] [Hz] [Hz]	50	60
Giri/min RPM Tours/min			1450	1750
Poli Poles Pôles			4	4
Corrente nominale Rated current Intensité		[A] [A] [A]	31	31
Condensatore Capacitor Condensateur		[µF] [µF] [µF]	-	-
Fattore di potenza Power factor Facteur de puissance		[COSφ] [COSφ] [COSφ]	0,85	0,85

Portata - Capacity - Dêbit

l/min	0	400	800	1200	1600	2000	2400	2800	3200	3600	4000	4400	4800	5200	5600	5800
l/s	0	6,7	13,3	20	26,7	33,3	40	46,7	53,3	60	66,7	73,3	80	86,7	93,3	96,7
m³/h	0	24	48	72	96	120	144	168	192	216	240	264	288	312	336	348
Prevalenza manometrica totale in m - Total manometric head in m - Hauteur manométrique totale en m																
m	21	20,5	20	18,8	18	16,7	15,8	14,8	13,8	12,6	11,8	10,5	9,5	8	6,4	5,6

Q-H= UNI EN ISO 9906

◁ Rischio sedimentazione - Sedimentation risk -Risque de sédimentation

▷ Funzionamento intermittente - Intermittent running - Fonctionnement intermittent

Le curve si riferiscono a liquidi con densità 1 kg/dm³, con velocità non inferiore a 1 m/s e viscosità pari a quella dell'acqua.
Curves established for liquids density 1kg/dm³, with velocity not less than 1m/s and same viscosity as water.
Courbes établies pour liquides densité 1kg/dm³, vitesse mini.1m/s, même viscosité de l'eau.

DIMENSIONI D'INGOMBRO -OVERALL DIMENSIONS - DIMENSIONS D'ENCOMBREMENT

	mm
A	950
B	190
C	590
D	301
E	602
F	240
G	362
H	150
	DN 150

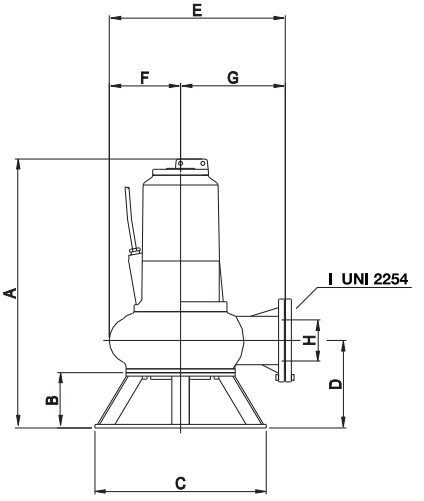

	mm
A	810
B	240
C	570
D	970
E	650
F	320
G	300
H	1100
I	70
L	ø 2"
M	229
N	DN150
O	450
P	70
Q	105
R	275

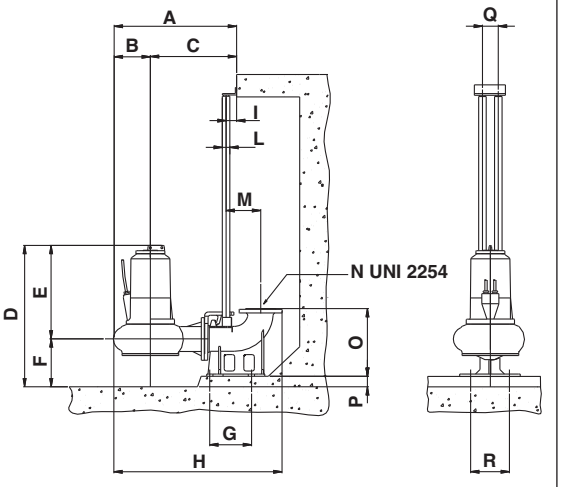

Con dispositivo di accoppiamento - With coupling foot -Avec dispositif de raccordement

Possibili aggiornamenti senza preaviso - Revision possible without prior notice - Mises à jour éventuelles sans préavis