Pompa Tipo
Pump Type
Pompe Type

RW 4050-6T
RW AD 4050-6T

Ex ATEX

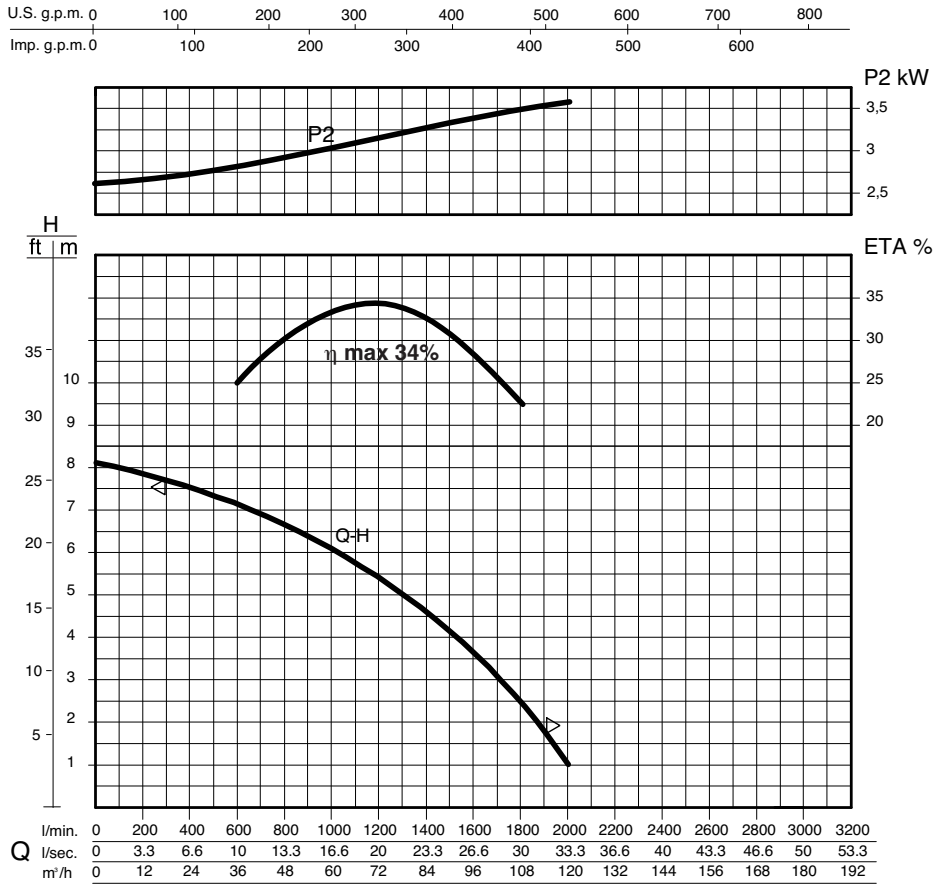

Portata - Capacity - Dêbit																
l/min	0	200	400	600	700	800	900	1000	1100	1200	1300	1400	1500	1600	1800	2000
l/s	0	3,3	6,6	10	11,6	13,3	15	16,6	18,3	20	21,6	23,3	25	26,6	30	33,3
m³/h	0	12	24	36	42	48	54	60	66	72	78	84	90	96	108	120
Prevalenza manometrica totale in m - Total manometric head in m - Hauteur manométrique totale en m																
m	8,1	7,9	7,5	7,2	6,9	6,6	6,4	6,1	5,7	5,4	5	4,6	4,2	3,6	2,5	1

Q-H= UNI EN ISO 9906
◁ Rischio sedimentazione - Sedimentation risk -Risque de sédimentation
▷ Funzionamento intermittente - Intermittent running - Fonctionnement intermittent

Le curve si riferiscono a liquidi con densità 1 kg/dm³, con velocità non inferiore a 1 m/s e viscosità pari a quella dell'acqua.
Curves established for liquids density 1kg/dm³, with velocity not less than 1m/s and same viscosity as water.
Courbes établies pour liquides densité 1kg/dm³, vitesse mini.1m/s, même viscosité de l'eau.

DATI POMPA - PUMP DATA - DONNEES DE LA POMPE

		50 Hz	60 Hz
Ø Girante Ø Impeller Ø Roue	[mm] [mm] [mm]	238	230
Altezza pala girante Impeller blade height Hauteur palette de roue	[mm] [mm] [mm]	65	60
Ø Passaggio libero Ø Free passage Ø Passage intégral	[mm] [mm] [mm]	98	98
Peso Weight Poids	[kg] [kg] [kg]	138	138

DATI MOTORE - MOTOR DATA - DONNEES DU MOTEUR

			50 Hz	60 Hz
PN	Potenza nominale Rated power Puissance nominale	[kW] [kW] [kW]	3,7	3,7
P_1	Potenza assorbita in rete Netwotk absorbed power Puissance absorbée	[kW] [kW] [kW]	4,18	4,18
P_2	Potenza all'asse Power at the motor shaft Puissance utile	[kW] [kW] [kW]	3,6	3,6
η	Rendimento idraulico Hydraulic efficiency Rendiment hidraulique	[%] [%] [%]	34	34
Alimentazione Phases Alimentation			3	3
Tensione Voltage Voltage		[V] [V] [V]	400±10%	400±10%
Frequenza Frequency Fréquence		[Hz] [Hz] [Hz]	50	60
Giri/min RPM Tours/min			965	1158
Poli Poles Pôles			6	6
Corrente nominale Rated current Intensité		[A] [A] [A]	8,5	8,5
Condensatore Capacitor Condensateur		[µF] [µF] [µF]	-	-
Fattore di potenza Power factor Facteur de puissance		[COSφ] [COSφ] [COSφ]	0,85	0,85

DIMENSIONI D'INGOMBRO -OVERALL DIMENSIONS - DIMENSIONS D'ENCOMBREMENT

	mm
A	774
B	410
C	366
D	227
E	225
F	100
G	ø 4"

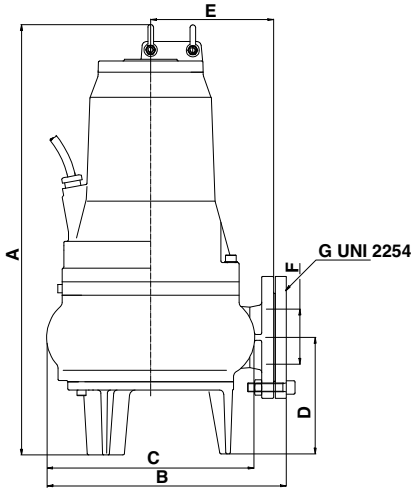

	mm
A	355
B	110
C	520
D	774
E	547
F	227
G	410
H	185
I	225
L	300
M	200
N	ø 2"
O	ø 4"
P	=
Q	420
R	180
S	280
T	460
U	730

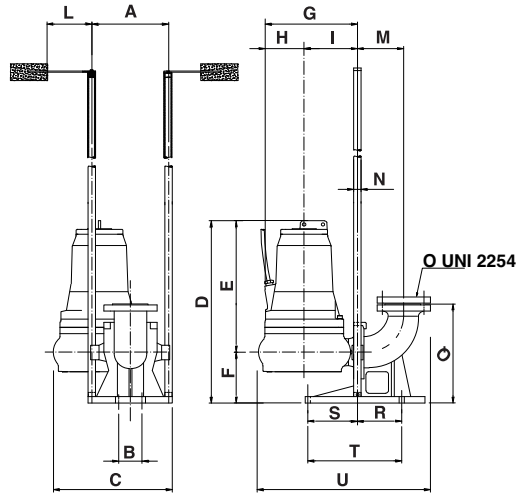

Con dispositivo di accoppiamento - With coupling foot -Avec dispositif de raccordement

Possibili aggiornamenti senza preavviso - Revision possible without prior notice - Mises à jour éventuelles sans préavis