Pompa Tipo
Pump Type
Pompe Type

RW 3040-2T
RW AD 3040-2T

ATEX

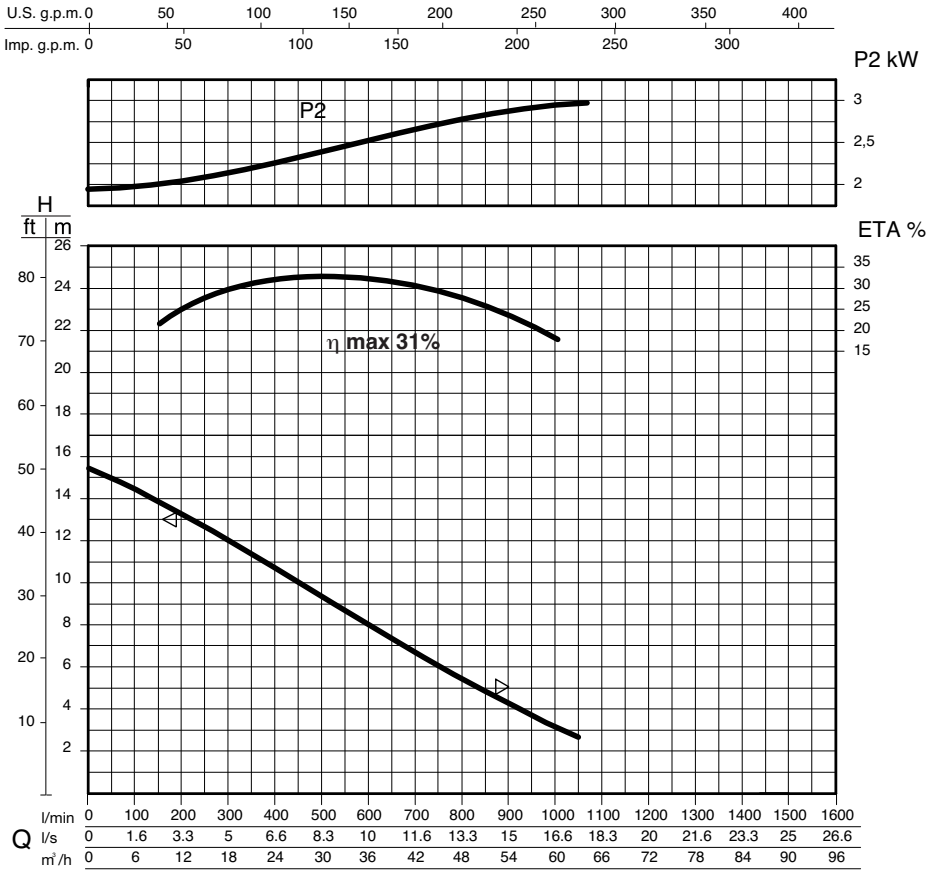

Portata - Capacity - Dêbit																
l/min	0	100	200	300	400	450	500	550	600	650	700	750	800	850	900	1000
l/s	0	1,6	3,3	5	6,6	7,5	8,3	9,2	10	10,8	11,6	12,5	13,3	14,2	15	16,6
m³/h	0	6	12	18	24	27	30	33	36	39	42	45	48	51	54	60
Prevalenza manometrica totale in m - Total manometric head in m - Hauteur manométrique totale en m																
m	15,4	14,5	13,2	12	10,8	10	9,3	8,8	8	7,3	6,8	6	5,4	4,8	4,2	3

Q-H= UNI EN ISO 9906

◁ Rischio sedimentazione - Sedimentation risk -Risque de sédimentation

▷ Funzionamento intermittente - Intermittent running - Fonctionnement intermittent

Le curve si riferiscono a liquidi con densità 1 kg/dm³, con velocità non inferiore a 1 m/s e viscosità pari a quella dell'acqua.
Curves established for liquids density 1kg/dm³, with velocity not less than 1m/s and same viscosity as water.
Courbes établies pour liquides densité 1kg/dm³, vitesse mini.1m/s, même viscosité de l'eau.

DATI POMPA - PUMP DATA - DONNEES DE LA POMPE

		50 Hz	60 Hz
Ø Girante Ø Impeller Ø Roue	[mm] [mm] [mm]	160	138
Altezza pala girante Impeller blade height Hauteur palette de roue	[mm] [mm] [mm]	11	13
Ø Passaggio libero Ø Free passage Ø Passage intégral	[mm] [mm] [mm]	67	67
Peso Weight Poids	[kg] [kg] [kg]	70	70

DATI MOTORE - MOTOR DATA - DONNEES DU MOTEUR

			50 Hz	60 Hz
PN	Potenza nominale Rated power Puissance nominale	[kW] [kW] [kW]	3	3
P_1	Potenza assorbita in rete Netwotk absorbed power Puissance absorbée	[kW] [kW] [kW]	3,8	3,8
P_2	Potenza all'asse Power at the motor shaft Puissance utile	[kW] [kW] [kW]	2,9	2,9
η	Rendimento idraulico Hydraulic efficiency Rendiment hidraulique	[%] [%] [%]	31	31
Alimentazione Phases Alimentation			3	3
Tensione Voltage Voltage		[V] [V] [V]	400±10%	400±10%
Frequenza Frequency Fréquence		[Hz] [Hz] [Hz]	50	60
Giri/min RPM Tours/min			2830	3396
Poli Poles Pôles			2	2
Corrente nominale Rated current Intensité		[A] [A] [A]	6,5	6,5
Condensatore Capacitor Condensateur		[µF] [µF] [µF]	-	-
Fattore di potenza Power factor Facteur de puissance		[COSφ] [COSφ] [COSφ]	0,85	0,85

DIMENSIONI D'INGOMBRO -OVERALL DIMENSIONS - DIMENSIONS D'ENCOMBREMENT

	mm
A	620
B	295
C	270
D	125
E	160
F	67
G	ø 3"

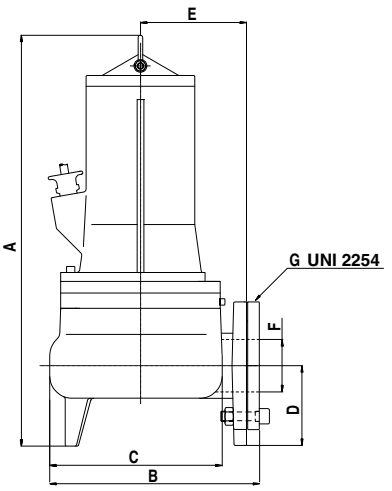

	mm
A	353
B	110
C	460
D	415
E	300
F	175
G	180
H	ø 2"
I	700
L	480
M	ø 3"
N	=
O	375
P	240
Q	150
R	390
S	615
T	220

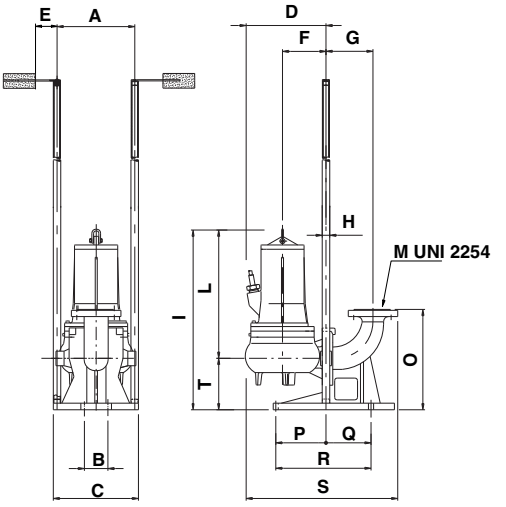

Con dispositivo di accoppiamento - With coupling foot -Avec dispositif de raccordement

Possibili aggiornamenti senza preavviso - Revision possible without prior notice - Mises à jour éventuelles sans préavis