Pompa Tipo
Pump Type
Pompe Type

RW 3050-4T
RW AD 3050-4T

ATEX

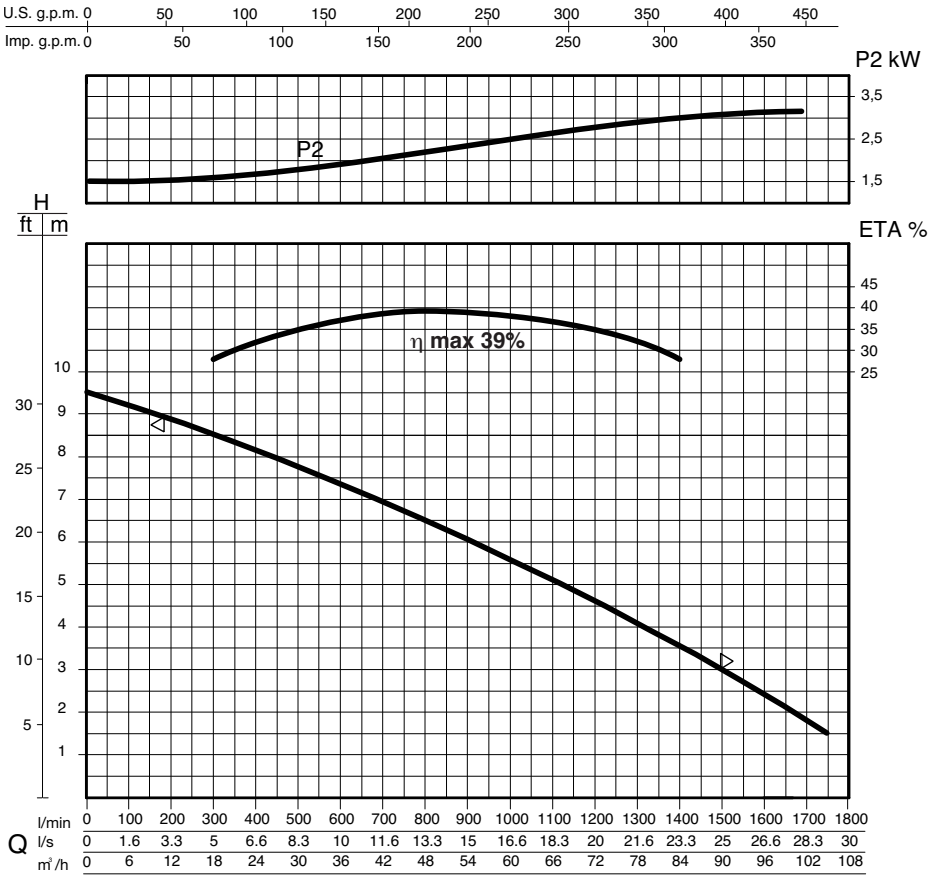

Portata - Capacity - Débit																
l/min	0	200	300	400	500	600	700	800	900	1000	1100	1200	1300	1400	1500	1700
l/s	0	3,3	5	6,6	8,3	10	11,6	13,3	15	16,6	18,3	20	21,6	23,3	25	28,3
m³/h	0	12	18	24	30	36	42	48	54	60	66	72	78	84	90	102
Prevalenza manometrica totale in m - Total manometric head in m - Hauteur manométrique totale en m																
m	9,5	8,9	8,5	8,1	7,8	7,4	6,9	6,5	6	5,6	5	4,6	4,1	3,5	3	1,8

Q-H= UNI EN ISO 9906

◁ Rischio sedimentazione - Sedimentation risk -Risque de sédimentation

▷ Funzionamento intermittente - Intermittent running - Fonctionnement intermittent

Le curve si riferiscono a liquidi con densità 1 kg/dm³, con velocità non inferiore a 1 m/s e viscosità pari a quella dell'acqua.
Curves established for liquids density 1kg/dm³, with velocity not less than 1m/s and same viscosity as water.
Courbes établies pour liquides densité 1kg/dm³, vitesse mini.1m/s, même viscosité de l'eau.

DATI POMPA - PUMP DATA - DONNEES DE LA POMPE

		50 Hz	60 Hz
Ø Girante Ø Impeller Ø Roue	[mm] [mm] [mm]	170	150
Altezza pala girante Impeller blade height Hauteur palette de roue	[mm] [mm] [mm]	25	25
Ø Passaggio libero Ø Free passage Ø Passage intégral	[mm] [mm] [mm]	80	80
Peso Weight Poids	[kg] [kg] [kg]	76	76

DATI MOTORE - MOTOR DATA - DONNEES DU MOTEUR

			50 Hz	60 Hz
PN	Potenza nominale Rated power Puissance nominale	[kW] [kW] [kW]	3,7	3,7
P_1	Potenza assorbita in rete Netwotk absorbed power Puissance absorbée	[kW] [kW] [kW]	4,5	4,5
P_2	Potenza all'asse Power at the motor shaft Puissance utile	[kW] [kW] [kW]	3,1	3,1
η	Rendimento idraulico Hydraulic efficiency Rendiment hidraulique	[%] [%] [%]	39	39
Alimentazione Phases Alimentation			3	3
Tensione Voltage Voltage		[V] [V] [V]	400±10%	400±10%
Frequenza Frequency Fréquence		[Hz] [Hz] [Hz]	50	60
Giri/min RPM Tours/min			1445	1735
Poli Poles Pôles			4	4
Corrente nominale Rated current Intensité		[A] [A] [A]	8,8	8,8
Condensatore Capacitor Condensateur		[µF] [µF] [µF]	-	-
Fattore di potenza Power factor Facteur de puissance		[COSφ] [COSφ] [COSφ]	0,80	0,80

DIMENSIONI D'INGOMBRO -OVERALL DIMENSIONS - DIMENSIONS D'ENCOMBREMENT

	mm
A	620
B	295
C	270
D	125
E	160
F	67
G	ø 3"

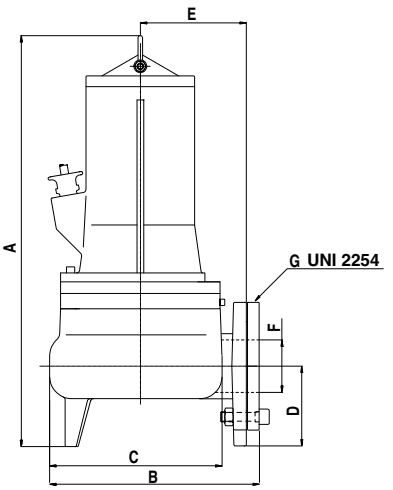

	mm
A	353
B	110
C	460
D	415
E	300
F	175
G	180
H	ø 2"
I	700
L	480
M	ø 3"
N	=
O	375
P	240
Q	150
R	390
S	615
T	220

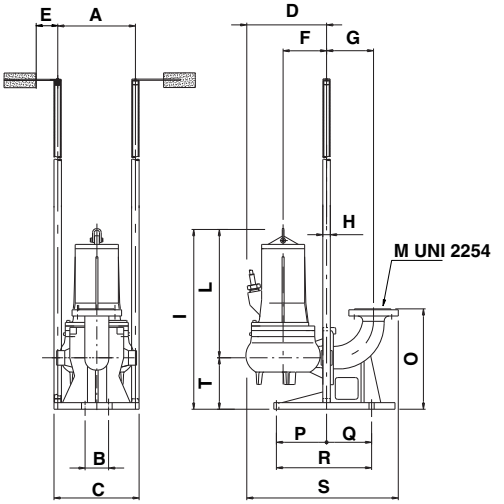

Con dispositivo di accoppiamento - With coupling foot -Avec dispositif de raccordement

Possibili aggiornamenti senza preavviso - Revision possible without prior notice - Mises à jour éventuelles sans préavis